č.zmeny	Popis zmeny	Dátum	Podpis	Kontroloval

(1 : 8)

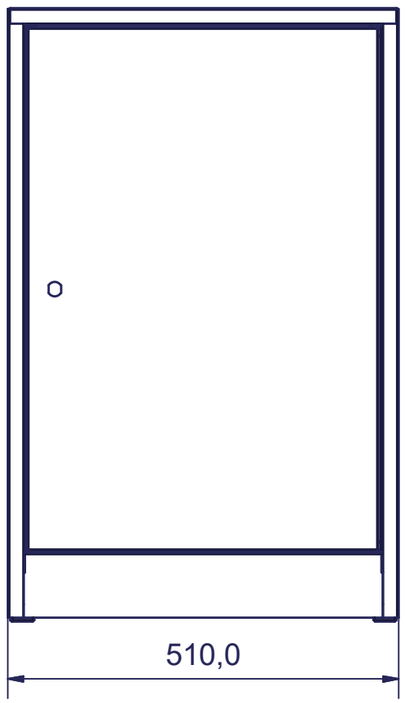

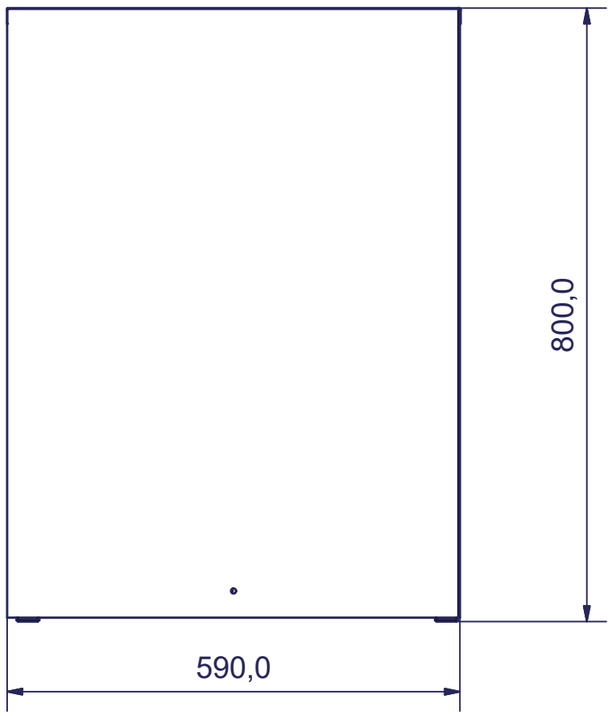

ISO (1 : 8)

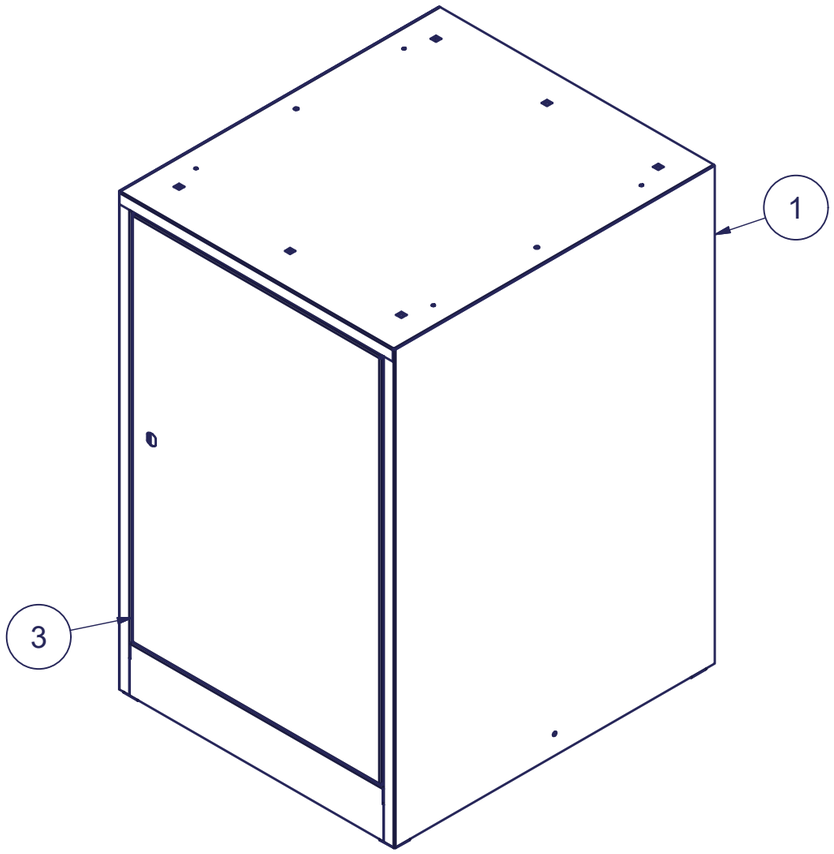

Číslo artiklu: 301730
Materiál: oceľový plech, valcovaný za studena
hrúbka materiálu 0,8 mm
Povrchová úprava: prášková farba RAL 7035/5015 hrubá štruktúra
Parametre:
výška: 800 mm
šírka: 510 mm
hĺbka: 590 mm
hmotnosť: 22 kg

Article number: 301730
Material: steel sheet, cold rolled
material thickness 0.8 mm
Finished: powder paint RAL 7035/5015 gross structure
Parameters:
height: 800 mm
width: 510 mm
depth: 590 mm
weight: 22 kg

Rozpiska

POZIC	KS	ČÍSLO SOUČÁST	NADPIS
1	1	SS 46 059	Korpus-skrinka 1DV zavesna_po zem
2	2	SS 06 024	Polica
3	1	SS 46 051	Zostava Dvere-po zem

NETOLEROVANÉ ROZMERY PODLA ISO 2768-m

Kreslil JoVa	Dátum 4.10.2007	GÜDE s.r.o. LIPTOVSKY HRADOK	Premietanie Tolerancia	Mierka 1:4	Starý výkres xx xx xxx
Kontroloval PeGe		TENTO VÝKRES JE DUŠEVNÝM VLASTNÍCTVOM FIRMY GUDE s.r.o. LH, VŠETKY PRÁVA VYHRADENÉ	Skrinka PS 1DV-zavesna_po zem		
Schválil StTe			Formát A3	SS 46 050	List 1 z 1